Ansichten demontierbare Gartenlaube
gedeckte wettergeschützter Aufenthaltsort zwischen Bäumen + Pflanzkübel auf dem Dorfplatz

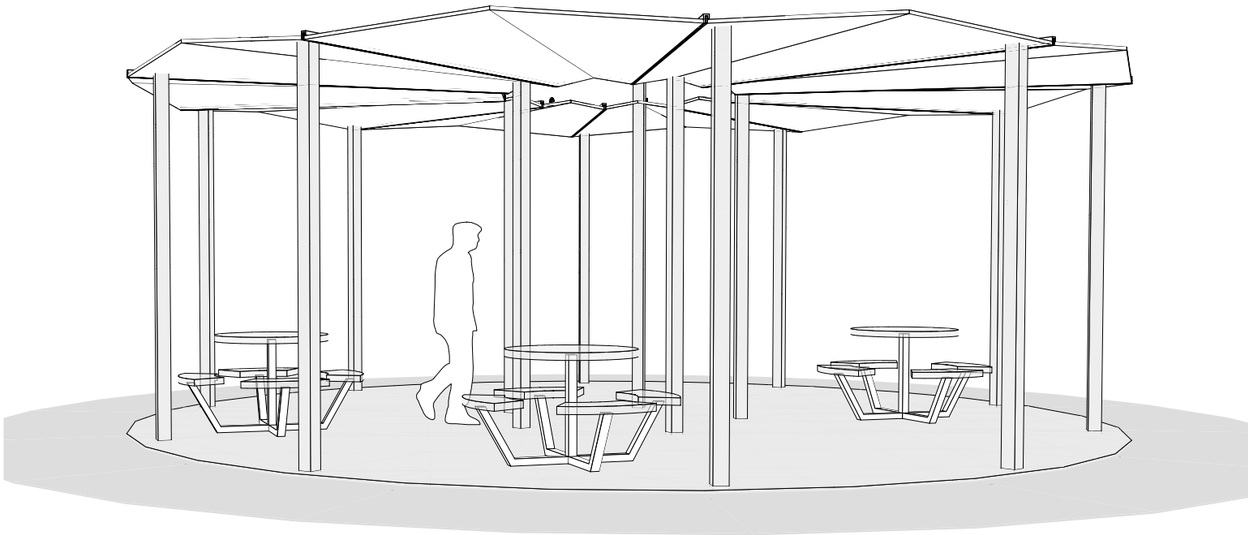

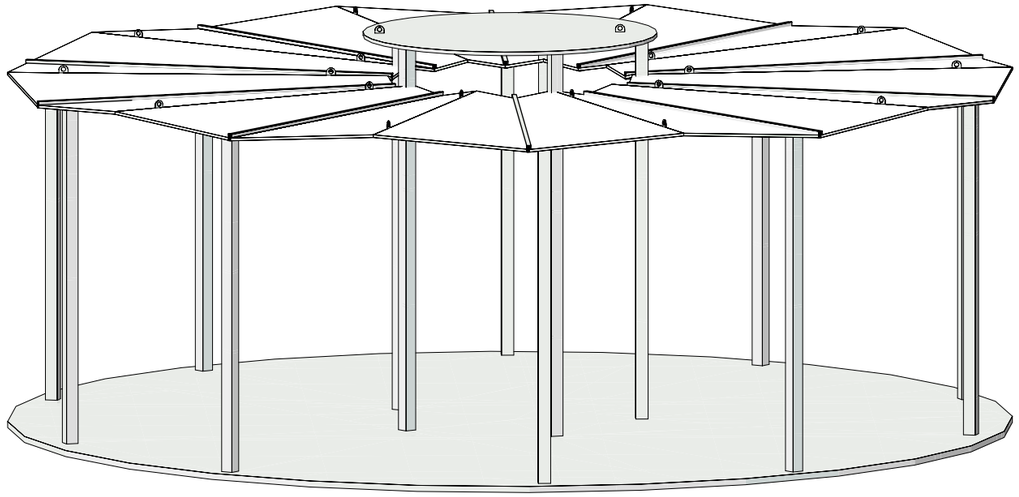

Konzeptschema Demontage

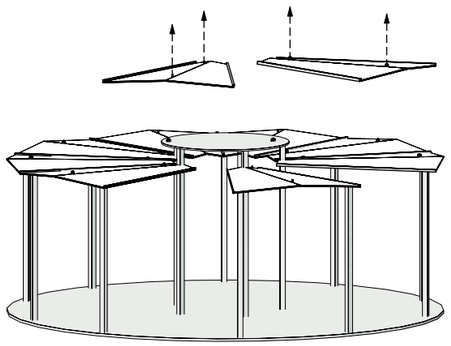

Schritt 1
Demontage frei aufliegende Dachelemente
verzinkte, pulverbeschichtete Stahlelemente
befestigt mit Bolzen und Seegerringen
Elementgrösse 2.50x3.10m

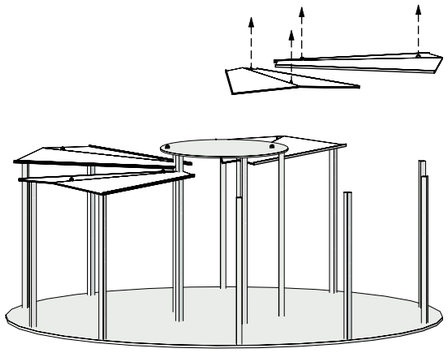

Schritt 2
Demontage abgestützte Dachelemente
verzinkte, pulverbeschichtete Stahlelemente
befestigt auf Pfosten mit Hülsen, Bolzen und Seegerringen
Elementgrösse 2.50x3.10m

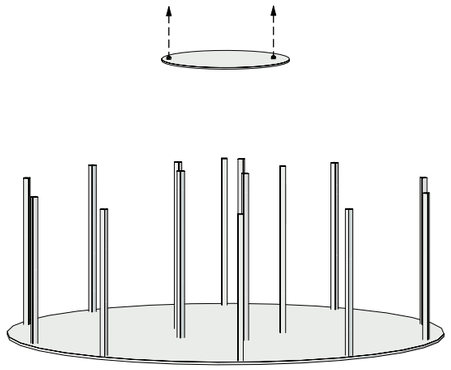

Schritt 3
Demontage mittleres Dachelement
verzinkte, pulverbeschichtete Stahlelemente
befestigt auf Pfosten mit Hülsen, Bolzen und Seegerringen
Elementgrösse Ø 2.40m

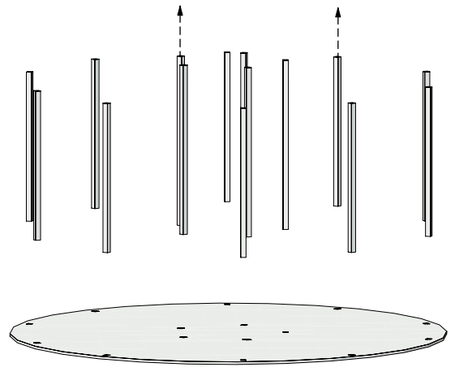

Schritt 4
Pfosten und Stützen befestigt in Hülsen
mit Bolzen und Seegerring
Hülsen verschlossen mit Hülsenkappen

Geschätzter Arbeitsaufwand für Montage/Demontage
ca. 4 Stunden mit 2 Personen
mit kleinem Lieferwagen-Kran & Anhänger

öffentliche Planauflage

vom **8. November** bis **7. Dezember 2023**
im Namen des Gemeinderates:

GEMEINDERAT SCHMERIKON

Der Gemeindepräsident Der Ratsschreiber

Objekt	Neugestaltung Dorfzentrum Schmerikon
Bauherr	Politische Gemeinde Schmerikon

Konzept Gartenlaube demontierbar - Auflageprojekt

Plan-Nr. SCH-419-P-D02	Mst. ohne	Datum 30.10.2023	Rev.	Format DIN A3	Gez.

Blau und Gelb Landschaftsarchitekten Lattenhofweg 4 8640 Rapperswil 055 210 88 88 blau.gelb@aussenraum.ch