# Bahnhofplatzgestaltung Schmerikon

**Genehmigungs- / Auflageprojekt**

Tiefgarage 1:200 / 1:100

Details und Massnahmen SBB

Projektverfasser:

Schällibaum AG
Ingenieure und Architekten
Bahnhofplatz 11, CH - 9100 Herisau
Sachbearbeiter Stefan Dietz
Tel +41 71 354 80 46
s.dietz@schaellibaum.ch

Freigabe:

Projekt Nr. 08208-222.1
Format 30 x 126

| Index | Entw. | Gez. | Kontr. | Datum |
|---|---|---|---|---|
| | Di/MaB | ro | Di/MaB | 29.09.2022 |
| | Di | ro | Di | 20.01.2023 |

Exemplar für:

Situation 1:200

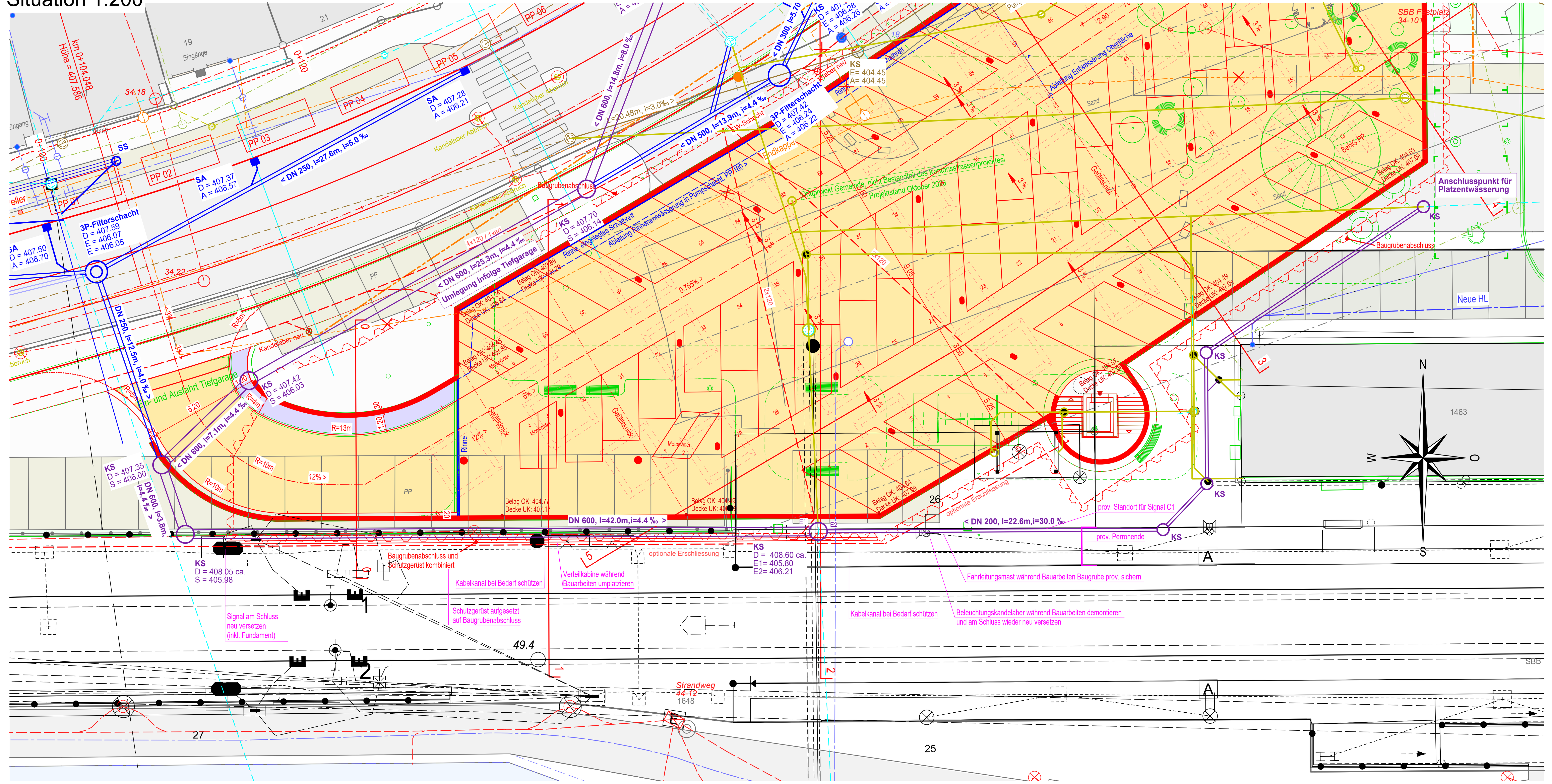

Schnitt 1-1 1:100

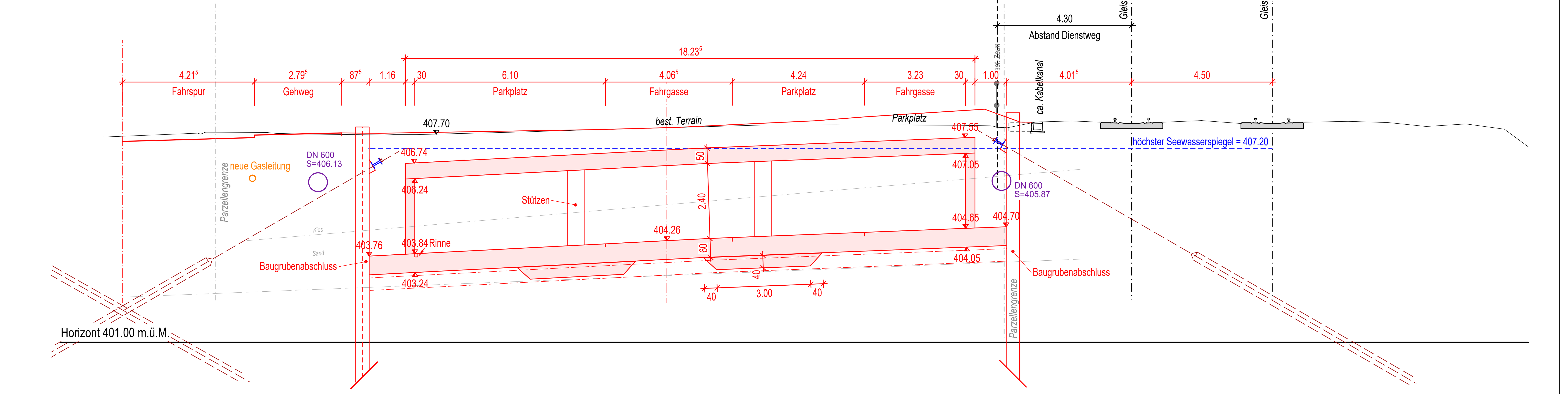
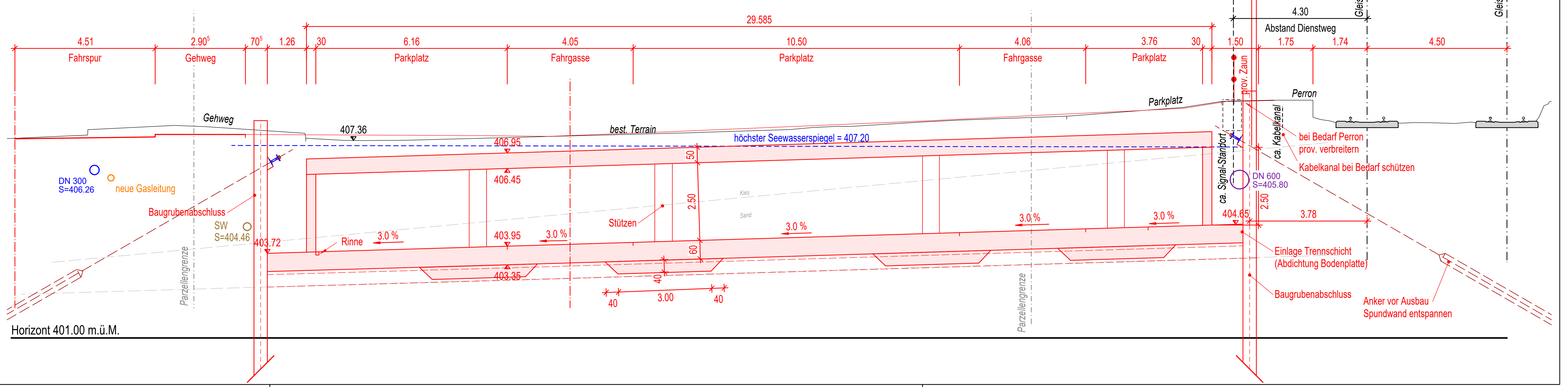
Schnitt 2-2 1:100